第32回　オオウエスポーツ杯

H. 24. 8. 19
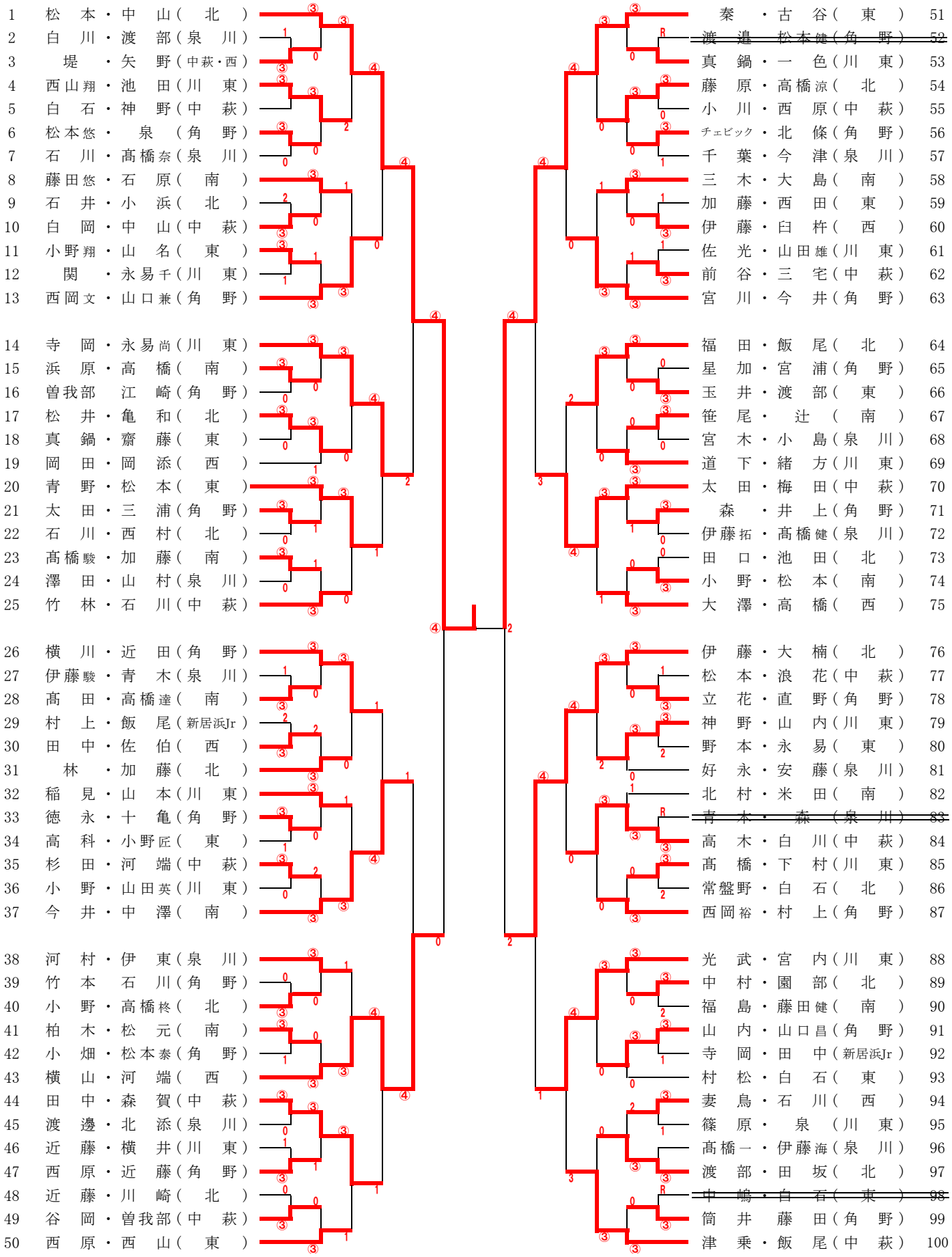
（中学生以下男子の部）