# 第40回 オオウエスポーツ杯

令和2年9月19日

（ 女 子 ）

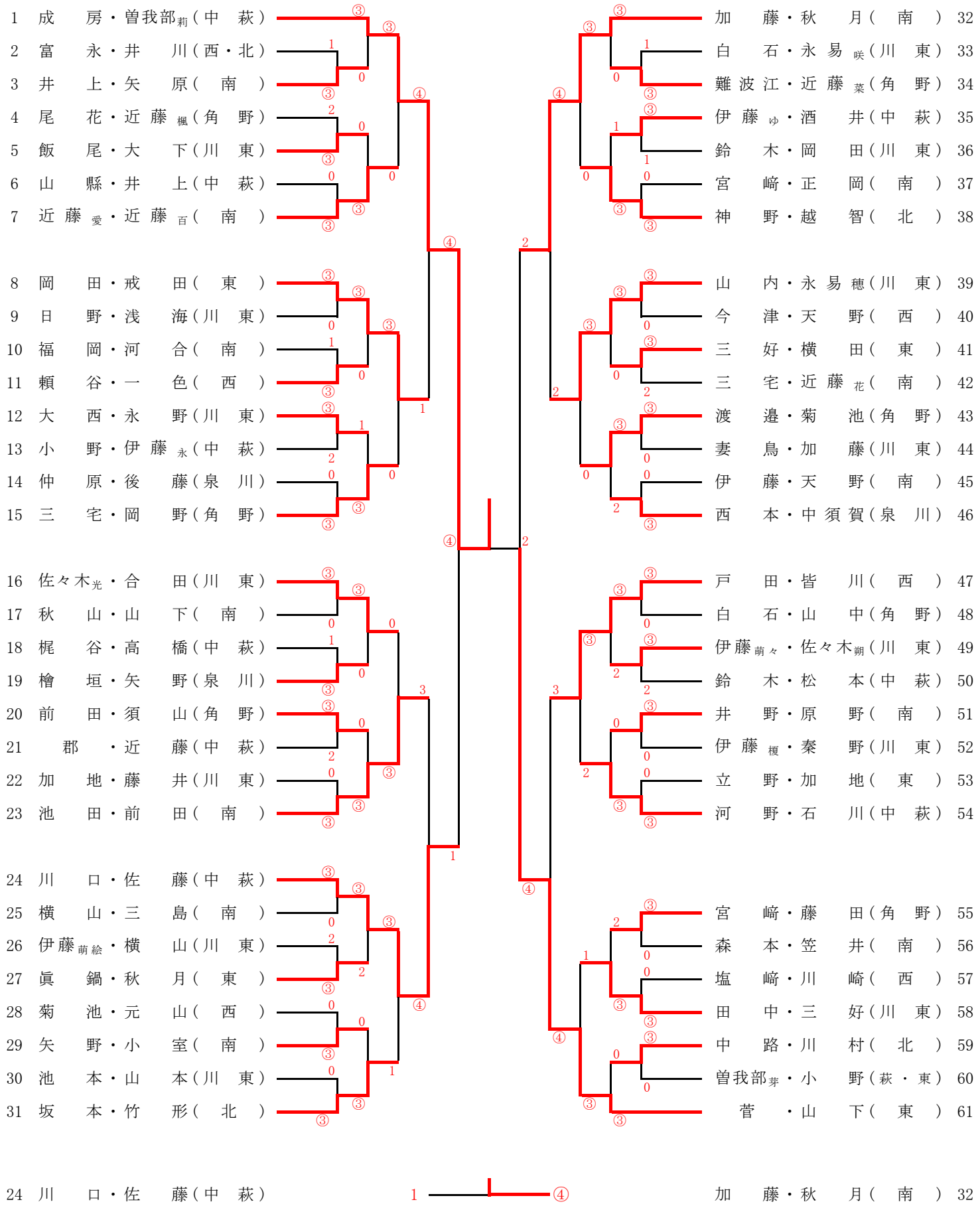


| | | | | |
|---|---|---|---|---|
| 優勝 | 成房 | ・曽我部莉 | （ | 中萩 ） |
| 準優勝 | 菅 | ・山下 | （ | 東 ） |
| 第3位 | 加藤 | ・秋月 | （ | 南 ） |
| 第3位 | 川口 | ・佐藤 | （ | 中萩 ） |